復元ドライヤーPro 漆黒 / 真白（※2023年製造終了）

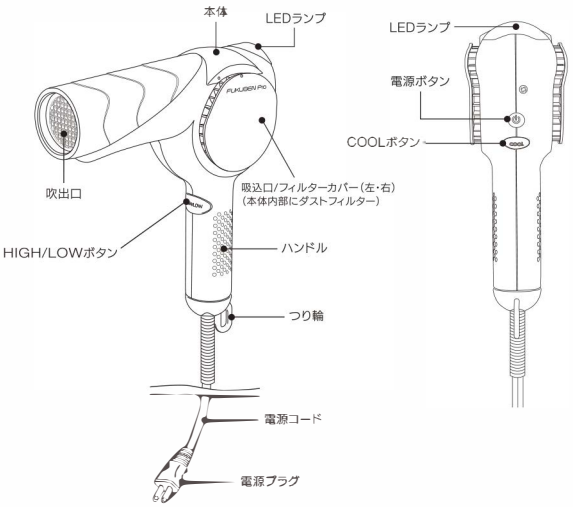

定格・仕様

型名	LJ-365DRZ
電源	AC100V　50/60Hz
消費電力	650W（HIGH 時）
温風温度	HIGH：80℃*　LOW :65℃*
風量	約1.0m³/分
安全装置	温度過昇防止装置（サーモスタット・温度ヒューズ）
電源コード有効長	3m
外形寸法	幅209×奥行76×高さ244mm（ノズルなし）
本体重量	約670g（ノズルなし・コードの重さ込み）
付属品	ブロー用アタッチメント・全身用アタッチメント・ZAWAWA HEAD（ザワワヘッド）スタンド・交換用ダストフィルター（2枚）

※付属品は消耗品のため、修理対象外です。　*室温30℃のとき

故障かな?と思ったら

故障かな?と思われたときは、まず以下の内容をご確認いただき、処理を行ってください。
それでも改善しない場合は、お客様相談窓口へご相談ください。

症状/点検項目	考えられる原因	処理方法
温風状態で使用時にたびたび冷風になる。	吸込口（吸込口、ダストフィルター）や吹出口にゴミが付着している。	電源ボタンを「OFF」にし、電源プラグを抜いてからゴミを取り除いてください。ゴミ等の遮へい物を取り除けば再度正常に使用できます。遮へい物がない場合には、製品の故障が考えられますので修理をご依頼ください。
本体や温風が異常に熱い。	手や髪の毛などで吸込口や吹出口をふさいでいる。	吸込口や吹出口はふさがないように使用してください。
プラグが異常に熱い。	コンセントの差し込みがゆるい。	ゆるくないコンセントを使用してください。
吹出口の中で火花が発生する。	吸込口（吸込口、ダストフィルター）や吹出口にゴミが付着している。	電源ボタンを「OFF」にし、電源プラグを抜いてからゴミを取り除いてください。ゴミ等の遮へい物を取り除けば再度正常に使用できます。遮へい物がない場合には、製品の故障が考えられますので修理をご依頼ください。
	手や髪の毛などで吸込口や吹出口をふさいでいる。	吸込口や吹出口はふさがないように使用してください。
	安全装置（サーモスタット）の動作によるものです。	吸込口や吹出口はふさがないように使用してください。ダストフィルターの掃除をしてください。それでも改善されない場合はご使用を中止してください。
風が出ない。	電源コードが断線している。電源コードが断線しかけている。	ただちにご使用を中止してください。
風が出たり出なかったりする。		
電源コードの一部が異常に熱い。		
電源コードの一部が異常に変色している。		
使用中に異常な音がしたり、本体内部が真っ赤になる。	—	

安全上のご注意

お使いになるご本人や周囲の人々への危害・物的損害を未然に防止するため、
この「安全上のご注意」をよくお読みいただき、正しくお使いください。

表示の分類

本書では、必ずお守りいただく事項を以下のように分類しています。

⚠ 警告　人が死亡したり重大な危害を受ける可能性がある内容を示します。	⚠ 注意　人が負傷したり、物が破損する可能性がある内容を示します。

図記号の意味

⚠ 気をつけていただく必要がある内容を示します。	⃠ してはいけない内容を示します。	❗ 必ず実行しなければならない内容を示します。

⚠ 警告

	分解・修理・改造をしない。 火災・感電・けがの原因となります。修理はお客様相談窓口にご相談ください。
	定格15A以上のコンセントを単独で使用する。 他の器具と併用すると分岐コンセント部が異常発熱して発火する原因になります。
	電源コードや電源プラグが傷んだり、変色したり、コンセントの差し込みがゆるい時は使用しない。 火災・発煙・感電・ショートの原因になります。
	子供だけで使わせたり、乳幼児の手の届くところで使わない。 やけど・感電・けがをする原因になります。
	電源コードを傷つけたり、無理に曲げたり、引っ張ったり、ねじったり、たばねたり、重いものを載せたり、挟み込んだり、加工したり、高温部に近づけたりしない。 電源コードが破損し、火災・発煙・やけど・感電・ショートの原因になります。
	交流100V以外では使用しない。(日本国内専用) 火災・発煙・感電の原因になります。
	引火性のもの(ガソリン・ベンジン・シンナー・スプレーなど)の近くで使用しない。 爆発・火災の原因になります。
	吸込口・吹出口をふさいだり、ヘアピンなどの異物を入れない。 火災・発煙・やけど・感電や異常加熱により発火する原因になります。
	本体を水につけたり、水をかけたり、水洗いしない。また、濡れた手で使用しない。 感電・ショートの原因になります。
	使用後は必ず電源ボタンを切り、電源プラグをコンセントから抜く。 火災・発煙・感電・ショートの原因になります。
	浴室内・湿気の多い場所で使用・保管しない。 **また、水のかかりやすい所(洗面台の上)などに置かない。** 絶縁劣化により火災・発煙・感電・ショートの原因になります。

⚠ 注意

	電源プラグを抜くときは、電源コードを持たずに必ず先端の電源プラグを持って引き抜く。 感電・ショートして発火するおそれがあります。
	乾燥中、髪が吸込口に吸い込まれないように注意する。 発煙・やけど・けが・故障のおそれがあります。
	使用時以外は、電源プラグをコンセントから抜く。 やけど・けが・絶縁劣化による感電・漏電火災のおそれがあります。
	乳幼児、ペット等への使用はしない。 火災・やけど・故障のおそれがあります。
	通電したまま放置しない。 火災のおそれがあります。
	落としたり、ぶつけたりして、破損した場合は使用しない。 火災・発煙・感電・けがのおそれがあります。
	運転中、吸込口・吹出口を毛髪や手などでふさがない。 吸込口・吹出口がふさがっていますと、温風運転中冷風になったり、火花が見えたり故障のおそれがあります。
	使用中・使用後のノズルは高温になっているので触れない。 やけどをするおそれがあります。
	コードを本体に巻き付けない。 コードに負荷がかかり断線し、やけど・感電・ショートのおそれがあります。
	吸込口が破損したまま使用しない。 やけど・けがのおそれがあります。
	電源コードは使い方によって断線します。風が出たり出なかったりする場合は、使用を中止する。 火災・発煙・やけど・感電・ショートのおそれがあります。

取扱上のご注意

- 本体の汚れは、水または固形せっけんをとかした水を布にふくませ、かたくしぼってから拭き取ってください。シンナーやベンジンなど使用するとプラスチック部分を傷めるとともに、火災・感電のおそれがありますので絶対におやめください。
- お子様の手が届かない場所で使用・保管してください。事故・けがのおそれがあります。
- パーマ液等の薬品がふれるとプラスチック部分を傷めるとともに、事故・けがのおそれがありますのでご注意ください。